平成２５年度　第３２回多摩市硬式テニス　シングルス大会　　壮年結果

多摩市硬式庭球連盟
主管多摩テニスクラブ

第１日	第２日	第１日
４月１４日	４月２９日	４月１４日
一本杉公園	多摩東公園	一本杉公園

所属	氏　名	NO
C	進藤芳夫	1
F	福田泰典	2
T	上原正嗣	3
NT	加藤健次	4
C	松本　透	5
T	中村　嶽	6
NT	福島勇人	7
C	伊藤道雄	8
K	山本　弥	9
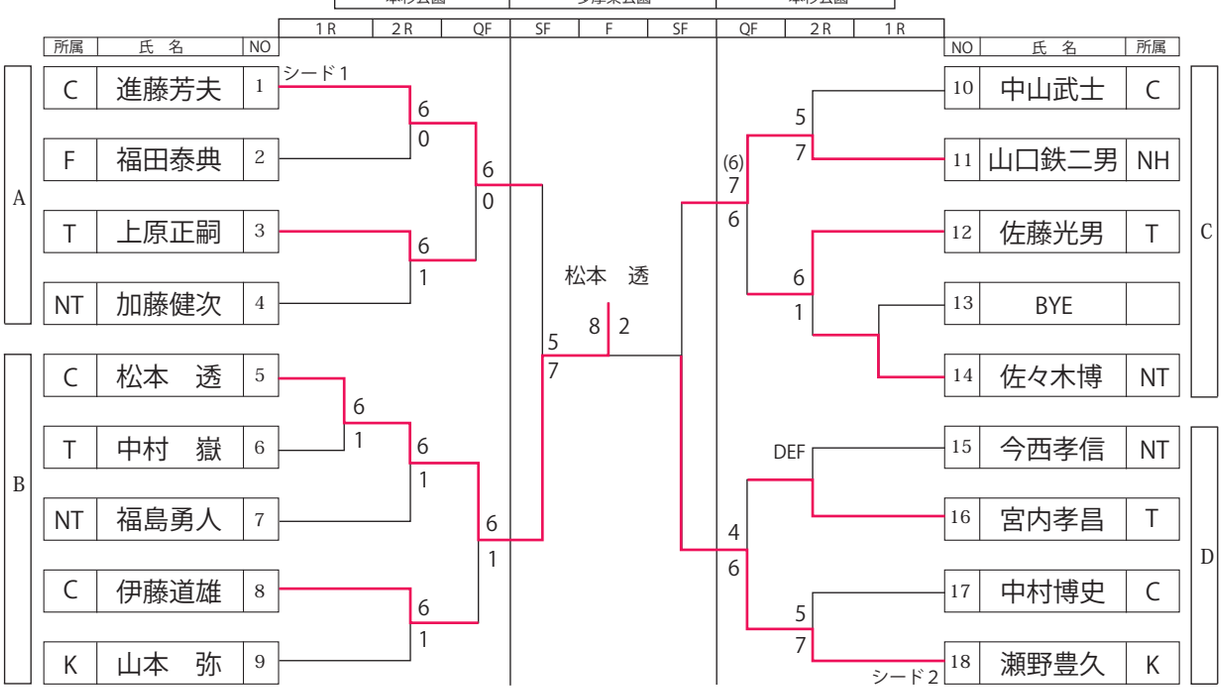
NO	氏　名	所属
10	中山武士	C
11	山口鉄二男	NH
12	佐藤光男	T
13	BYE	
14	佐々木博	NT
15	今西孝信	NT
16	宮内孝昌	T
17	中村博史	C
18	瀬野豊久	K